OGAKI
モールドコーン形仕様

ＬＡ内蔵

過電流ロック形高圧気中開閉器（ＳＯＧ）

（非方向性ＳＯＧ制御器）

本器は，高圧需要家引込口の責任分界点あるいは，自家用構内分岐点の区分開閉器として地絡保護を目的に設置し，本器の負荷側で発生した地絡事故の場合には本器が感知して直ちに開閉器は開放します。

また，本器が過電流（ロック電流値以上）を感知した場合，電源側の遮断装置が動作して停電し，ＳＯＧ制御器の電源が無くなれば開閉器は開放します。

本器は，ＬＡ（避雷器）を内蔵しておりますので，雷に対する保護を向上しております。

定格及び仕様

開閉器本体　ステンレスケース製

形式		ＯＡＧ－ＣＬＫ５		
名称		過電流ロック形高圧気中開閉器		
種類		過電流蓄勢トリップ・ＧＲトリップ（ＳＯＧ）		
定格電圧		７.２ｋＶ		
定格耐電圧		６０ｋＶ		
定格周波数		５０／６０Ｈｚ		
定格電流		２００Ａ	３００Ａ	４００Ａ
定格短時間耐電流		８.０ｋＡ	１２.５ｋＡ	
定格短絡投入電流		Ｃ２０ｋＡ	Ｃ３１.５ｋＡ	
系統短絡容量		１００ＭＶＡ	１６０ＭＶＡ	
過電流ロック電流値		６００±１００Ａ		
開閉性能	負荷電流	２００Ａ－２００回	３００Ａ－２００回	４００Ａ－２００回
	励磁電流	１０Ａ－１０００回	１５Ａ－１０００回	２０Ａ－１０００回
	充電電流	１０Ａ－１０００回		
	過負荷電流	Ｃ８００Ａ		
	連続無電圧	１０００回		
耐塩じん汚損特性		耐重塩じん用（等価塩分付着量０.３５ｍｇ／ｃｍ^2）		
口出線		耐トラッキング性ＥＰゴムストレスコーン付（ＰＤＰ）		
		１００ｍｍ^2×２ｍ		１２５ｍｍ^2×２ｍ
制御口出線		１.２５ｍｍ^2－１０ｍ（７芯の内，２芯はシールド付）		
避雷器		８.４ｋＶ　２５００Ａ		
塗装色		Ｎ５.５		
総質量		４５ｋｇ		
準拠規格		ＪＩＳ　Ｃ　４６０７		
標準付属品		・ＳＯＧ制御器　・「入」「切」握り，引き紐一式 ・ハンガー一式		

※付属するＳＯＧ制御器は，ご指定のない限り屋外形（プラＢＯＸタイプ）を付属いたします。

Ａ５－３００６（一点接地仕様）

開閉器外形寸法図

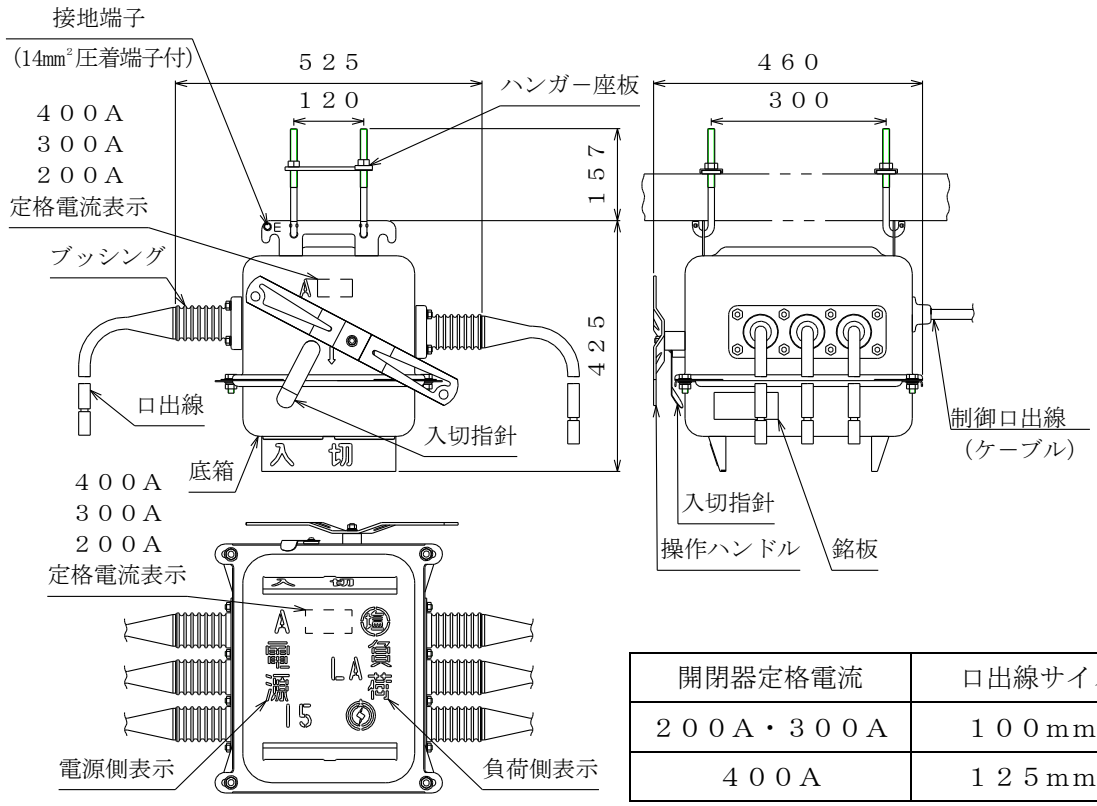

開閉器定格電流	口出線サイズ，長さ
２００Ａ・３００Ａ	１００mm²×２m
４００Ａ	１２５mm²×２m

制御回路結線図

ＯＡＧ－ＣＬＫ５形高圧気中開閉器

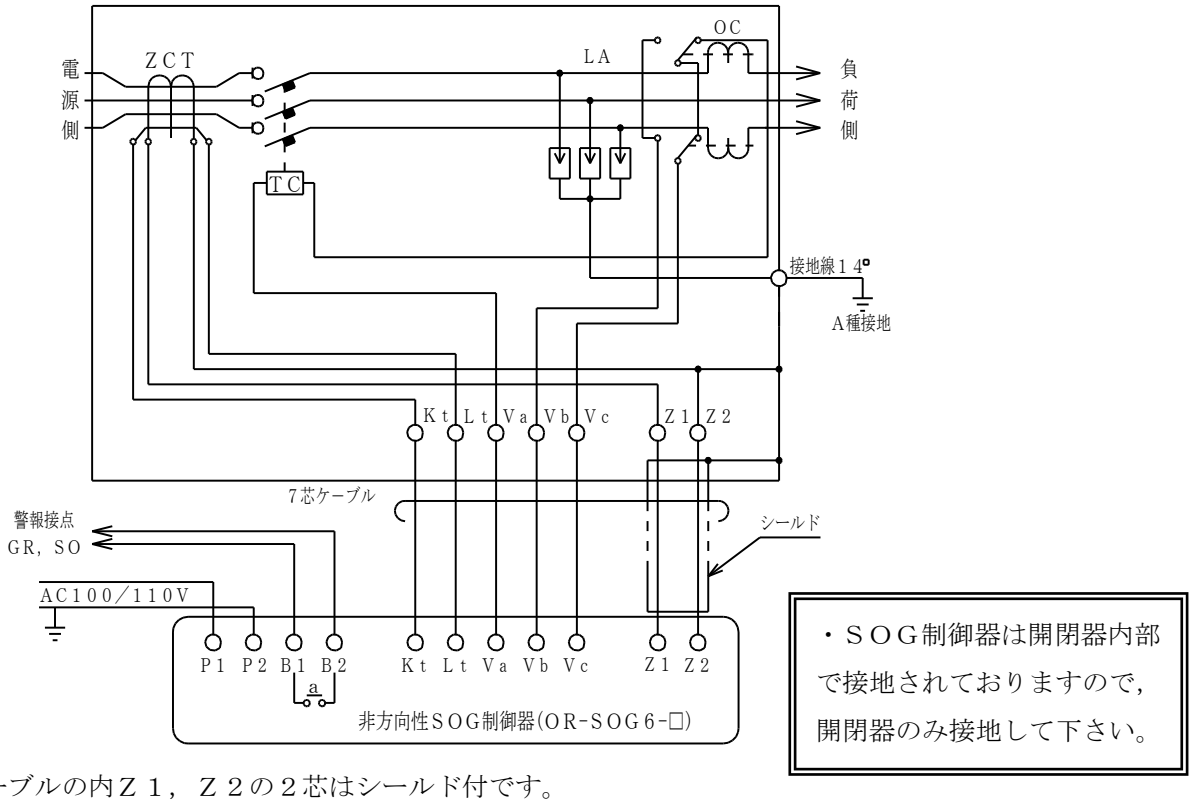

・ＳＯＧ制御器は開閉器内部で接地されておりますので，開閉器のみ接地して下さい。

・７芯ケーブルの内Ｚ１，Ｚ２の２芯はシールド付です。

・制御電線に符号が印刷されておりますので，端子符号を確認して配線してください。

・凡例　・ＺＣＴ：零相変流器　・ＯＣ：過電流検出リレー　・ＴＣ：引外しコイル

　　・ＬＡ：避雷器

形式：ＯＲ－ＳＯＧ６－Ａ

定格制御電圧	ＡＣ１００／１１０Ｖ
定格周波数	５０／６０Ｈｚ
制御電圧変動範囲	ＡＣ８５～１２０Ｖ
動作電流整定値	０．２-０．３-０．４-０．６-０．８（Ａ）
地絡動作時間	動作電流整定値の　８０％－不動作 １３０％－０．３秒以内 ４００％－０．２秒以内
警報接点	ＧＲ－ＳＯの１ａ接点 ＡＣ２５０Ｖ　５Ａ ＤＣ１００Ｖ　０．２Ａ
準拠規格	ＪＩＳ　Ｃ　４６０７・４６０１

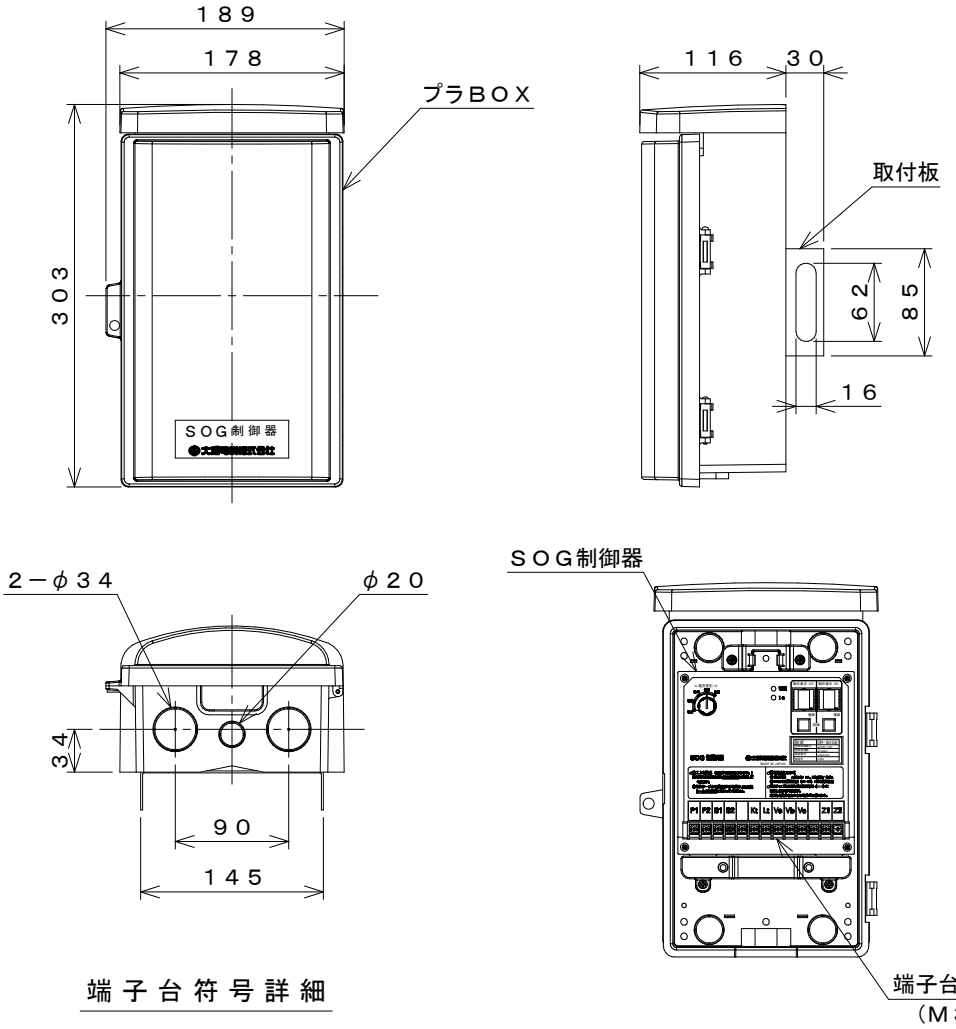

端子台符号詳細

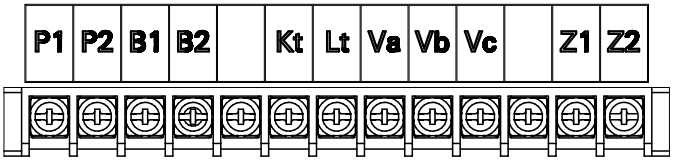

大垣電機株式会社	第三角法	名称　非方向性ＳＯＧ制御器（屋外形）
	単位 mm	図番　４３５５１８
	尺度	

形式：ＯＲ－ＳＯＧ６－Ｃ

定格制御電圧	ＡＣ１００／１１０Ｖ
定格周波数	５０／６０Ｈｚ
制御電圧変動範囲	ＡＣ８５～１２０Ｖ
動作電流整定値	０．２-０．３-０．４-０．６-０．８（Ａ）
地絡動作時間	動作電流整定値の　８０％－不動作 １３０％－０．３秒以内 ４００％－０．２秒以内
警報接点	ＧＲ－ＳＯの１ａ接点 ＡＣ２５０Ｖ　５Ａ ＤＣ１００Ｖ　０．２Ａ
準拠規格	ＪＩＳ　Ｃ　４６０７・４６０１

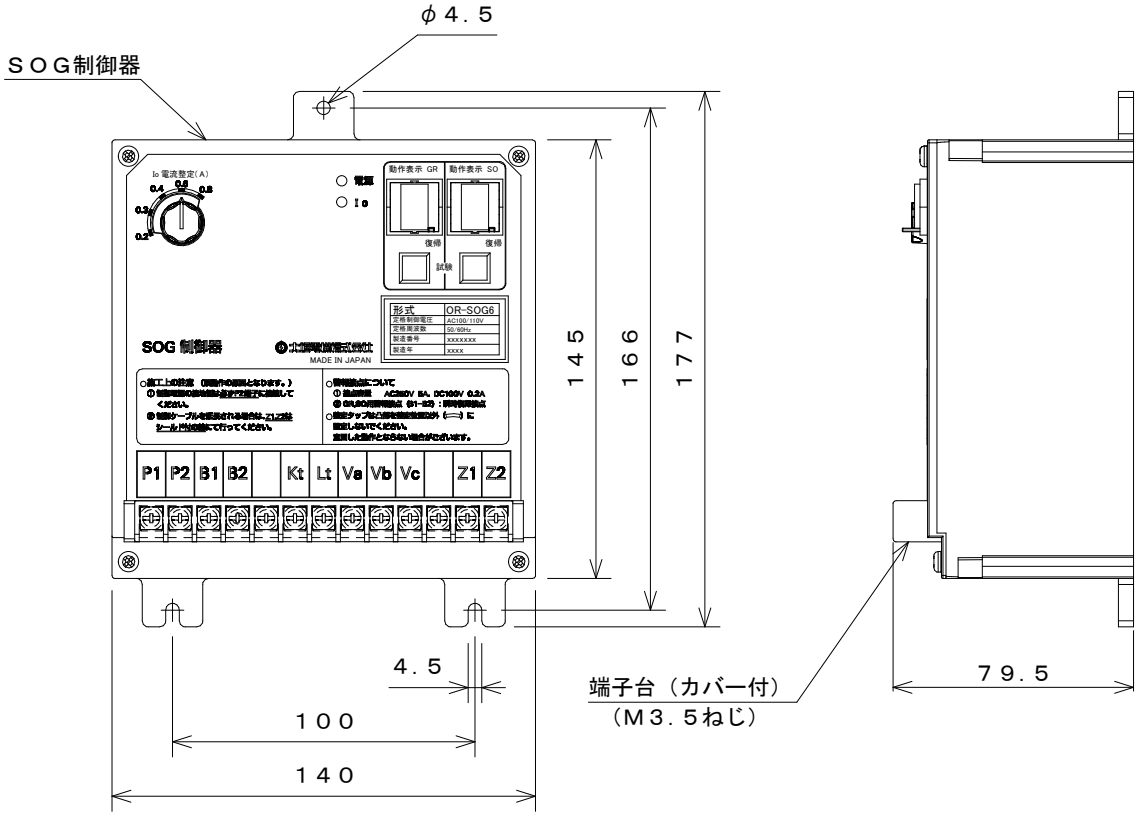

端子台符号詳細

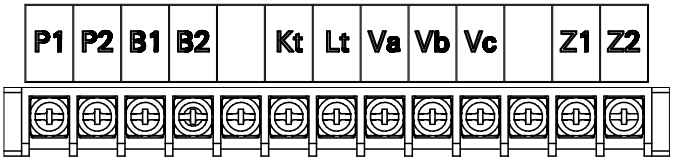

大垣電機株式会社	第三角法	名称　非方向性ＳＯＧ制御器（屋内露出形）
	単位 mm	図番　４３５５１９
	尺度	

形式：ＯＲ－ＳＯＧ６－Ａ

定格制御電圧	ＡＣ１００／１１０Ｖ
定格周波数	５０／６０Ｈｚ
制御電圧変動範囲	ＡＣ８５～１２０Ｖ
動作電流整定値	０．２-０．３-０．４-０．６-０．８（Ａ）
地絡動作時間	動作電流整定値の　８０％－不動作 １３０％－０．３秒以内 ４００％－０．２秒以内
警報接点	ＧＲ－ＳＯの１ａ接点 ＡＣ２５０Ｖ　５Ａ ＤＣ１００Ｖ　０．２Ａ
準拠規格	ＪＩＳ　Ｃ　４６０７・４６０１

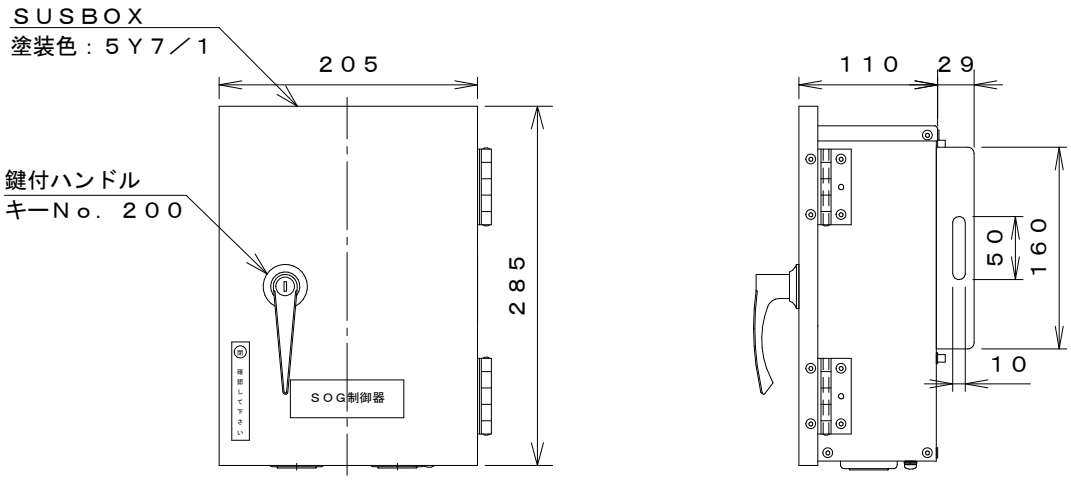

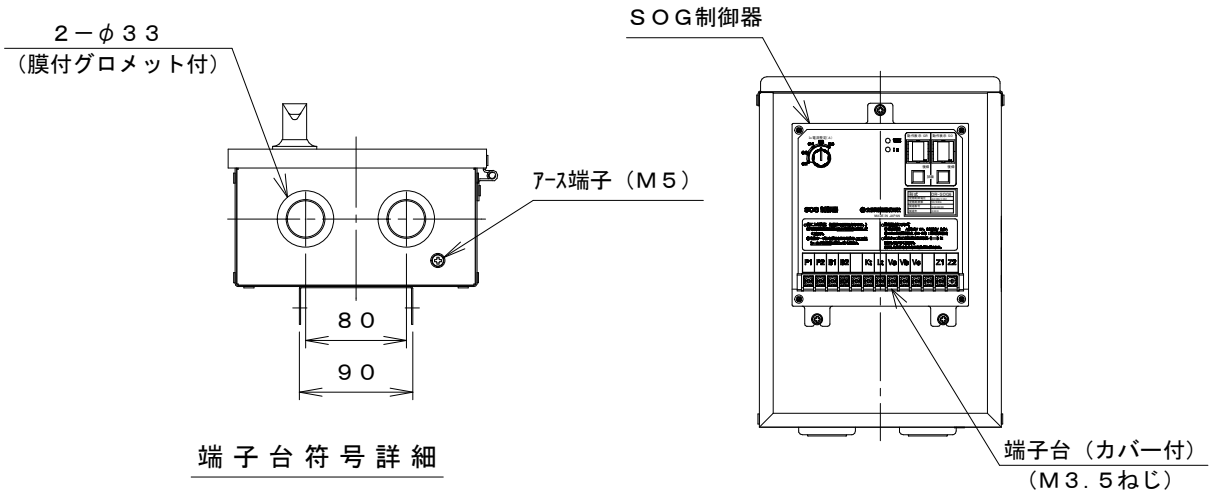

端子台符号詳細

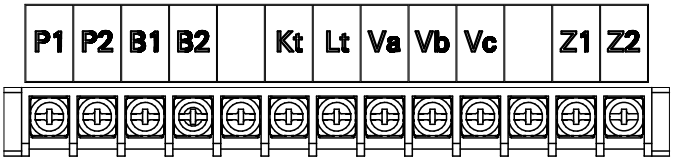

大垣電機株式会社	第三角法	名称　非方向性ＳＯＧ制御器（屋外形ＳＵＳＢＯＸ）
	単位 mm	図番　４３５５２０
	尺度	